Bases fusible & Accessoires

pour fusibles haute tension NF/UTE

PORTE-FUSIBLES, BASES FUSIBLES ET SUPPORTS

SUPPORTS POUR FUSIBLES IEC HAUTE TENSION

Socles porte-fusible pour fusibles NF/UTE HTA 55x520 mm (norme française).

Le dispositif d'indication permet l'actionement électrique du mécanisme d'ouverture d'un circuit ou le déclenchement d'un indicateur pendant la fusion d'un fusible pourvu d'un indicateur.

Dispositif très robuste, offre l'avantage de pouvoir incorporer un ou plusieurs micro-interrupteur (s) en fonction de la configuration des équipements.

PRINCIPALES DONNÉES TECHNIQUES

Matière du corps	Socle : acier galvanisé Bornes de connexions : cuivre nickelé Vis : acier galvanisé Mâchoire : cuivre nickelé Ressort : acier inoxydable

CARACTÉRISTIQUES ET AVANTAGES

- Facilité d'utilisation
- Pour un usage en intérieur

NORMES

- IEC 60282-1

© MERSEN se réserve le droit de modifier, mettre à jour et corriger, sans préavis, toute information contenue dans cette fiche technique.

GAMME DE PRODUIT

Porte-fusible

Numéro catalogue	Numéro d'article	Tension assignée AC (IEC)	Tenue diélectrique entre parties sous tension et terre (50 Hz - 1 min)	Condition-nement	Poids
SI130-55-520	K092354	7,2 kV	20 kV	1	2,8 kg
SI175-55-520	Q092934	12 kV	28 kV	1	3,6 kg
SI210-55-520	R092935	24 kV	50 kV	1	4,8 kg
SI300-55-520	L092355	36 kV	70 kV	1	6,8 kg

Indicateur

Numéro catalogue	Numéro d'article	Tension assignée du porte-fusible correspondant	Système d'Indication	Conception	Longueur	Condition-nement	Poids
MC1-5NFLEXQ	E092694	7.2 kV	1 micro contact	Longueur partie flexible : 395mm	560 mm	1	0,21 kg
MC1-5NFLEXQ640	T092615	12-36 kV	1 micro contact	Longueur partie flexible : 545mm	710 mm	1	0,22 kg
MC1-9NFLEXQ	F092695	7.2 kV	2 micro contacts	Longueur partie flexible : 395mm	560 mm	1	0,22 kg
MC1-9NFLEXQ640	K078945	12-36 kV	2 micro contacts	Longueur partie flexible : 545mm	710 mm	1	0,23 kg

DIMENSIONS

HV Fuse base 55x520 7.2kV

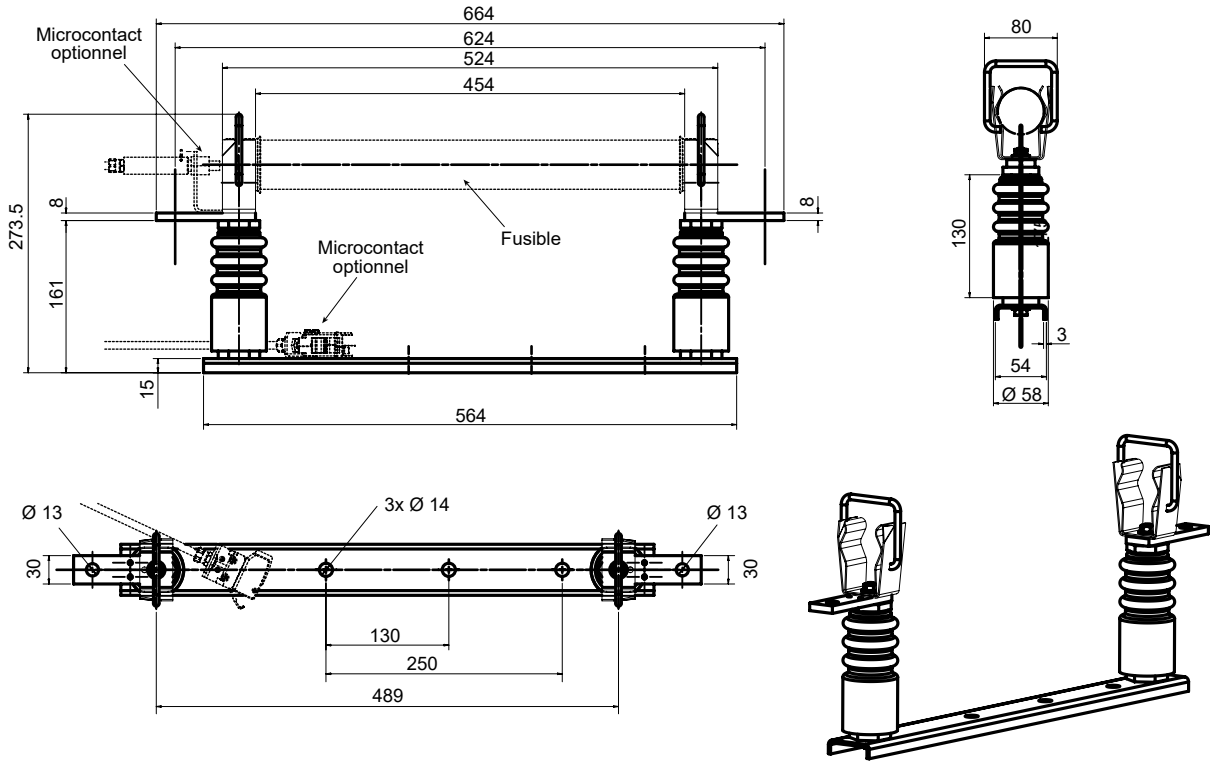

Dimensions en mm

© MERSEN se réserve le droit de modifier, mettre à jour et corriger, sans préavis, toute information contenue dans cette fiche technique.

DIMENSIONS

HV Fuse base 55x520 12kV

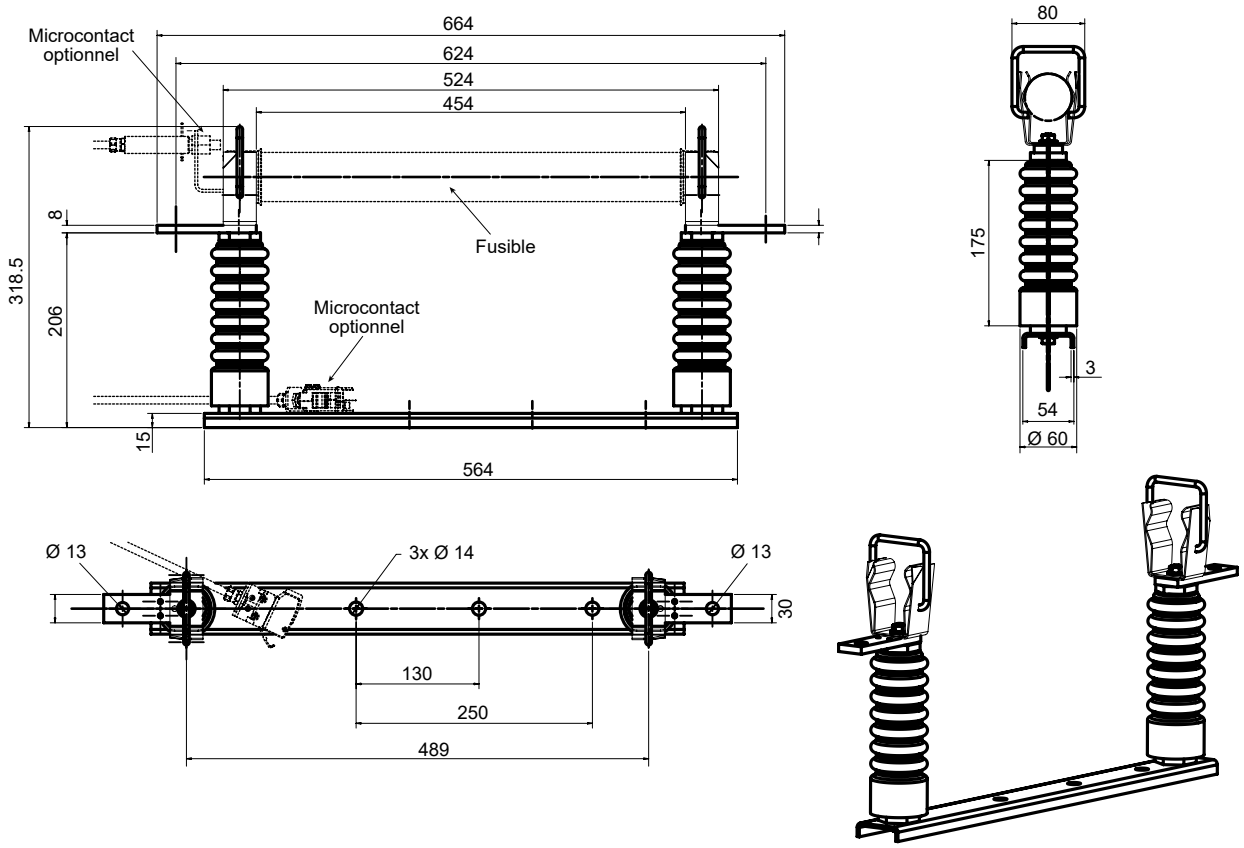

Dimensions en mm

© MERSEN se réserve le droit de modifier, mettre à jour et corriger, sans préavis, toute information contenue dans cette fiche technique.

DIMENSIONS

HV Fuse base 55x520 24kV

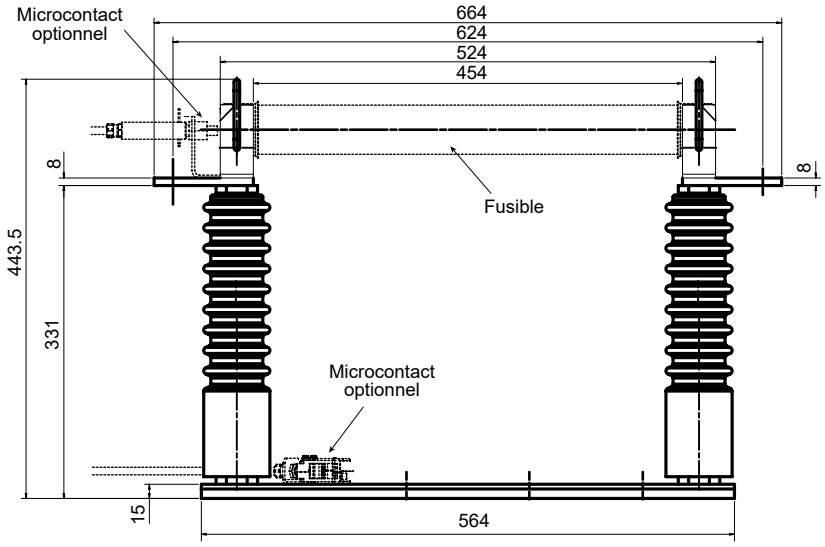

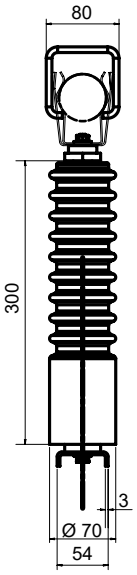

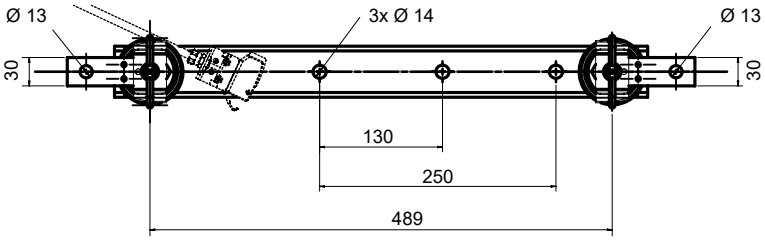

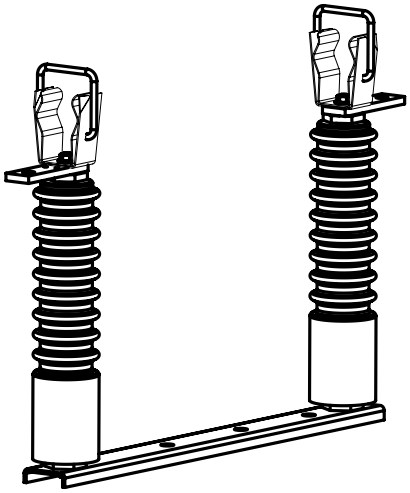

Dimensions en mm

© MERSEN se réserve le droit de modifier, mettre à jour et corriger, sans préavis, toute information contenue dans cette fiche technique.

DIMENSIONS

HV Fuse base 55x520 36kV

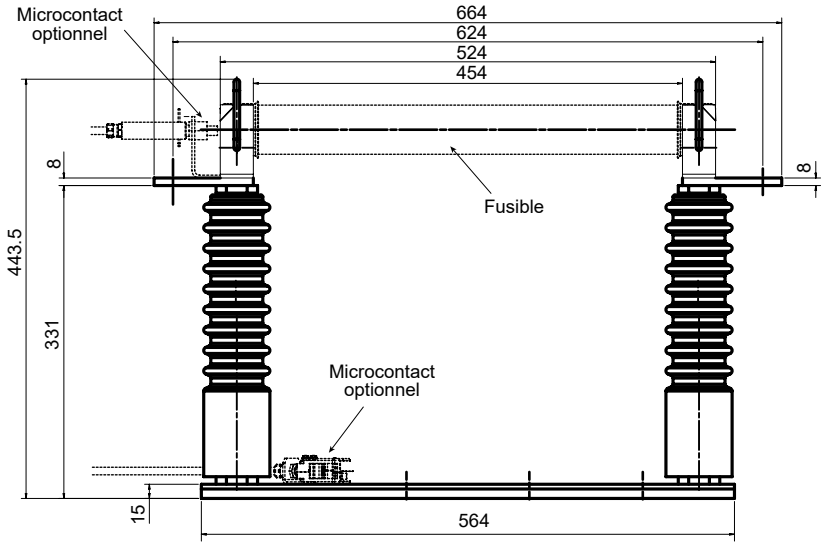

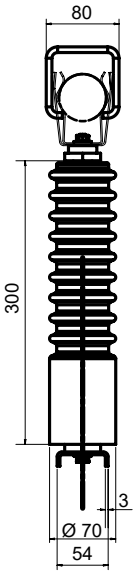

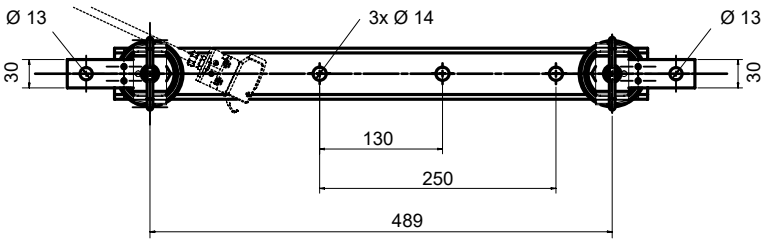

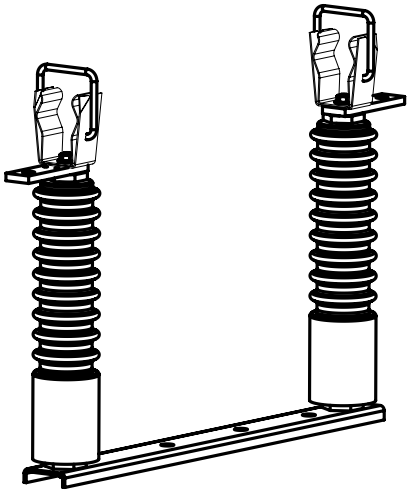

Dimensions en mm

Indicateur - MC1-5NFLEXQ

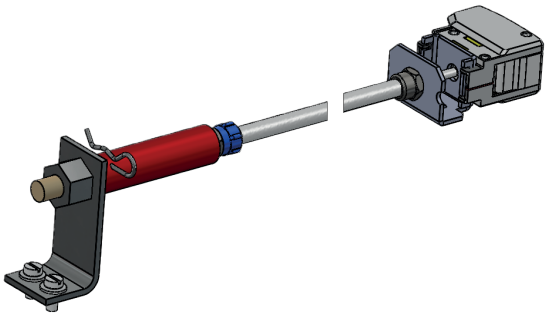

Dimensions en mm

Indicateur- MC1-5NFLEXQ640

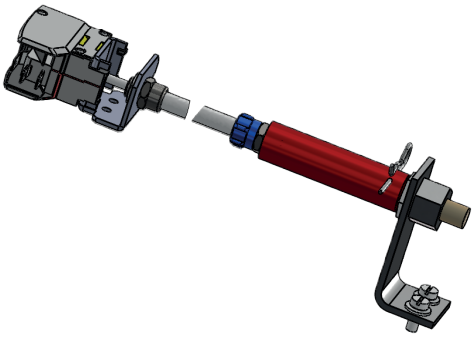

Dimensions en mm

© MERSEN se réserve le droit de modifier, mettre à jour et corriger, sans préavis, toute information contenue dans cette fiche technique.

DIMENSIONS

Indicateur - MC1-9NFLEXQ

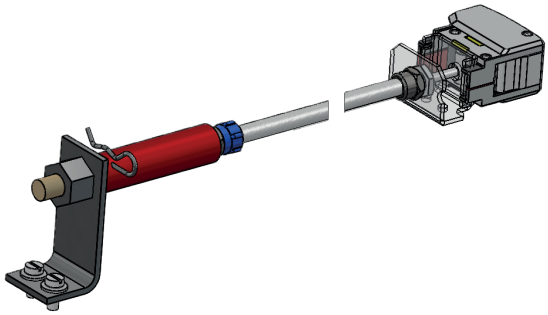

Dimensions en mm

Indicateur - MC1-9NFLEXQ640

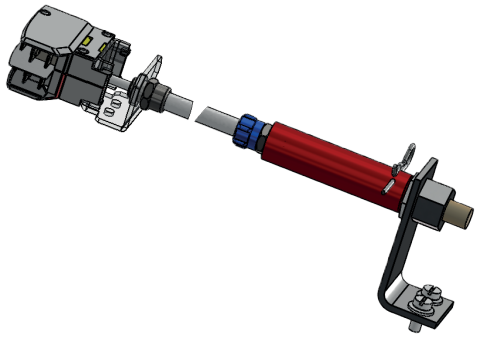

Dimensions en mm

© MERSEN se réserve le droit de modifier, mettre à jour et corriger, sans préavis, toute information contenue dans cette fiche technique.